ТИПОВЫЕ СТРОИТЕЛЬНЫЕ КОНСТРУКЦИИ, ИЗДЕЛИЯ И УЗЛЫ ЗДАНИЙ И СООРУЖЕНИЙ

СЕРИЯ I.442.I - 5.94

ПЛИТЫ ПЕРЕКРЫТИЙ ЖЕЛЕЗОБЕТОННЫЕ РЕБРИСТЫЕ ВЫСОТОЙ 400 мм, УКЛАДЫВАЕМЫЕ НА РИГЕЛИ ПРЯМОУГОЛЬНОГО СЕЧЕНИЯ

ВЫПУСК 2

ПЛИТЫ ПРЕДВАРИТЕЛЬНО-НАПРЯЖЕННЫЕ ШИРИНОЙ I,5 м.
АРМАТУРНЫЕ И ЗАКЛАДНЫЕ ИЗДЕЛИЯ. РАБОЧИЕ ЧЕРТЕЖИ

Ц 00386-02

ТИПОВЫЕ СТРОИТЕЛЬНЫЕ КОНСТРУКЦИИ, ИЗДЕЛИЯ И УЗЛЫ ЗДАНИЙ И СООРУЖЕНИЙ

СЕРИЯ I.442.I - 5.94

ПЛИТЫ ПЕРЕКРЫТИЙ ЖЕЛЕЗОБЕТОННЫЕ РЕБРИСТЫЕ ВЫСОТОЙ 400 мм, УКЛАДЫВАЕМЫЕ НА РИГЕЛИ ПРЯМОУГОЛЬНОГО СЕЧЕНИЯ

ВЫПУСК 2

ПЛИТЫ ПРЕДВАРИТЕЛЬНО НАПРЯЖЕННЫЕ ШИРИНОЙ I,5 м.

АРМАТУРНЫЕ И ЗАКЛАДНЫЕ ИЗДЕЛИЯ. РАБОЧИЕ ЧЕРТЕЖИ

Разработаны ЦНИИпромзданий

Директор В.В.Гранев

Зав.отделом Э.Н.Кодыш

Ст.научный сотрудник И.А.Нисканен

Утверждены Главпроектом Минстроя РФ, письмо от 30.I2.94 № 9-3-I/204

Введены в действие АО ЦНИИпромзданий с 0I.0I.95 приказ от 23.II.94 № 66

Ц00386-02 2

Обозначение документа	Наименование	Стр.
I.442.I-5.94.2 - ТТ	Технические требования	2
I.442.I-5.94.2 - ДI	Каркас КрI ... КрI2	3
I.442.I-5.94.2 - Д2	Каркас КрI3 ... КрI6	4
I.442.I-5.94.2 - Д3	Сетка СI ... С7	4
I.442.I-5.94.2 - Д4	Сетка С8 ... СI6	5
I.442.I-5.94.2 - Д5	Сетка СI7 ... С25	6
I.442.I-5.94.2 - Д6	Сетка С26	7
I.442.I-5.94.2 - Д7	Сетка С27 ... С29	8
I.442.I-5.94.2 - Д8	Изделие закладное МНI, МН2	9
I.442.I-5.94.2 - Д9	Изделие закладное МН6	I0
I.442.I-5.94.2 - ДI0	Изделие закладное МН3	II
I.442.I-5.94.2 - ДII	Изделие закладное МН5	I2
I.442.I-5.94.2 - ДI2	Изделие закладное МН4	I2
I.442.I-5.94.2 - ДI3	Сетка С30	I3
I.442.I-5.94.2 - ДI4	Стержень напрягаемый СтНI ... СтНI6	I3

I. Выпуск 2 содержит рабочие чертежи арматурных и закладных изделий плит, разработанных в выпуске I настоящей серии.

2. Арматурные сетки и каркасы при диаметрах стержней до 5 мм включительно выполняются из обыкновенной арматурной проволоки периодического профиля класса Вр-I по ГОСТ 6727-80, при диаметре 6 мм и более - из горячекатаной арматурной стали периодического профиля класса А-Ш по ГОСТ 578I-82*.

3. Плоские каркасы и сетки должны изготавливаться с помощью контактной точечной электросварки в соответствии с требованиями ГОСТ I0922-90. Применение для этой цели электродуговой сварки не допускается.

4. Марку стали необходимо принимать в соответствии с указаниями, приведенными в рабочих чертежах конкретного объекта.

5. Арматурные и закладные изделия балок должны удовлетворять требованиям ГОСТ I0922-90. Конструкции сварных соединений должны удовлетворять требованиям ГОСТ I4098-9I и СНиП 3.03.0I-87.

6. Защиту закладных изделий от коррозии следует производить в соответствии с требованиями главы СНиП 2.03.II-85.

Инв.№ подл. | Подпись и дата | Взам. инв.№

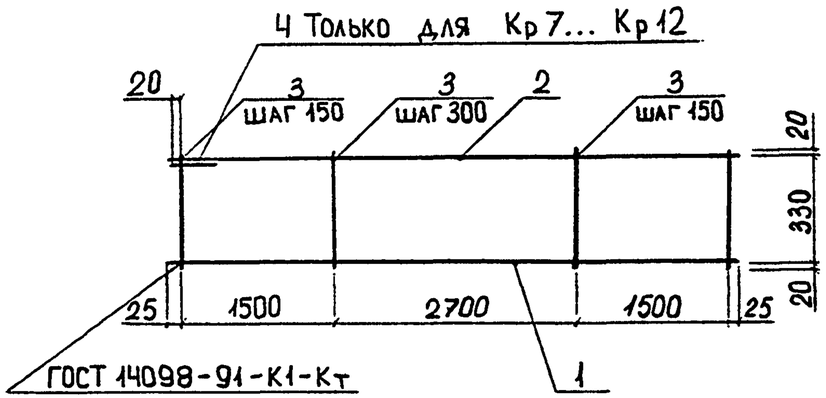

МАРКА КАРКАСА	ПОЗ.	НАИМЕНОВАНИЕ	КОЛ.	МАССА 1 ДЕТ. КГ	МАССА ИЗДЕЛИЯ, КГ
Кр1	1	Ф5 Вр-I, l=5750	1	0,8	3,1
	2	Ф5 Вр-I, l=5750	1	0,8	
	3	Ф5 Вр-I, l=370	30	0,05	
Кр2	1	Ф8 А-III, l=5750	1	2,3	4,6
	2	Ф5 Вр-I, l=5750	1	0,8	
	3	Ф5 Вр-I, l=370	30	0,05	
Кр3	1	Ф10 А-III, l=5750	1	3,5	7,2
	2	Ф6 А-III, l=5750	1	1,3	
	3	Ф6 А-III, l=370	30	0,08	
Кр4	1	Ф12 А-III, l=5750	1	5,1	11,9
	2	Ф8 А-III, l=5750	1	2,3	
	3	Ф8 А-III, l=370	30	0,15	

Зав. отд.	Кобыш		11.94	1.442.1-5.94.2-Д1		
Н. контр.	Нисканен		11.94	КАРКАС Кр1... Кр12	СТАДИЯ Р	ЛИСТ 1 / ЛИСТОВ 2
С.Н.С.	Нисканен		11.94		ЦНИИПРПМЗДАНИЙ	
Инж.	Аникина		11.94			

Продолжение

МАРКА КАРКАСА	ПОЗ.	НАИМЕНОВАНИЕ	КОЛ.	МАССА 1 ДЕТ., КГ	МАССА ИЗДЕЛИЯ, КГ
Кр5	1	Ф12 А-III, l=5750	1	5,1	15,5
	2	Ф10 А-III, l=5750	1	3,5	
	3	Ф10 А-III, l=370	30	0,23	
Кр6	1	Ф16 А-III, l=5750	1	9,1	24,1
	2	Ф12 А-III, l=5750	1	5,1	
	3	Ф12 А-III, l=370	30	0,33	
Кр7	1	Ф5 Вр-I, l=5750	1	0,8	3,2
	2	Ф5 Вр-I, l=5750	1	0,8	
	3	Ф5 Вр-I, l=370	30	0,05	
	4	Ф8 А-III, l=250	1	0,1	
Кр8	1	Ф8 А-III, l=5750	1	2,3	4,7
	2	Ф5 Вр-I, l=5750	1	0,8	
	3	Ф5 Вр-I, l=370	30	0,05	
	4	Ф8 А-III, l=250	1	0,1	
Кр9	1	Ф10 А-III, l=5750	1	3,5	7,3
	2	Ф6 А-III, l=5750	1	1,3	
	3	Ф6 А-III, l=370	30	0,08	
	4	Ф8 А-III, l=250	1	0,1	
Кр10	1	Ф12 А-III, l=5750	1	5,1	12,0
	2	Ф8 А-III, l=5750	1	2,3	
	3	Ф8 А-III, l=370	30	0,15	
	4	Ф8 А-III, l=250	1	0,1	
Кр11	1	Ф12 А-III, l=5750	1	5,1	15,6
	2	Ф10 А-III, l=5750	1	3,5	
	3	Ф10 А-III, l=370	30	0,23	
	4	Ф8 А-III, l=250	1	0,1	
Кр12	1	Ф16 А-III, l=5750	1	9,1	24,2
	2	Ф12 А-III, l=5750	1	5,1	
	3	Ф12 А-III, l=370	30	0,33	
	4	Ф8 А-III, l=250	1	0,1	

Арматура класса Вр-I - ГОСТ 6727-80, А-III - ГОСТ 5781-82*

1.442.1-5.94.2-Д1 | ЛИСТ 2

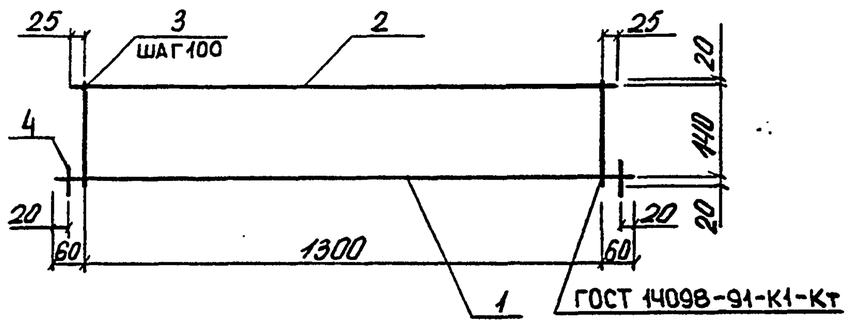

МАРКА КАРКАСА	ПОЗ.	НАИМЕНОВАНИЕ	КОЛ.	МАССА 1 ДЕТ., КГ	МАССА ИЗДЕЛИЯ, КГ
Кр 13	1	Ф8 А-III, ℓ=1420	1	0,6	0,9
	2	Ф4 Вр-I, ℓ=1350	1	0,1	
	3	Ф4 Вр-I, ℓ=180	14	0,02	
	4	Ф8 А-III, ℓ=50	2	0,02	
Кр 14	1	Ф12 А-III, ℓ=1420	1	1,3	1,9
	2	Ф5 Вр-I, ℓ=1350	1	0,2	
	3	Ф5 Вр-I, ℓ=180	14	0,03	
	4	Ф12 А-III, ℓ=50	2	0,04	
Кр 15	1	Ф14 А-III, ℓ=1420	1	1,7	2,7
	2	Ф6 А-III, ℓ=1350	1	0,3	
	3	Ф6 А-III, ℓ=180	14	0,04	
	4	Ф14 А-III, ℓ=50	2	0,06	
Кр 16	1	Ф18 А-III, ℓ=1420	1	2,8	4,5
	2	Ф8 А-III, ℓ=1350	1	0,5	
	3	Ф8 А-III, ℓ=180	14	0,07	
	4	Ф18 А-III, ℓ=50	2	0,1	

Арматура класса Вр-I - ГОСТ 6727-80, А-III - ГОСТ 5781-82*

1.442.1-5.94.2-Д2

Зав. отд.	Кодыш		11.94	КАРКАС Кр 13... Кр 16	СТАДИЯ Р	ЛИСТ	ЛИСТОВ 1
Н. контр.	Нисканен		11.94		ЦНИИПРОМЗДАНИЙ		
С.Н.С.	Нисканен		11.94				
Инж.	Аникина		11.94				

С1... С4

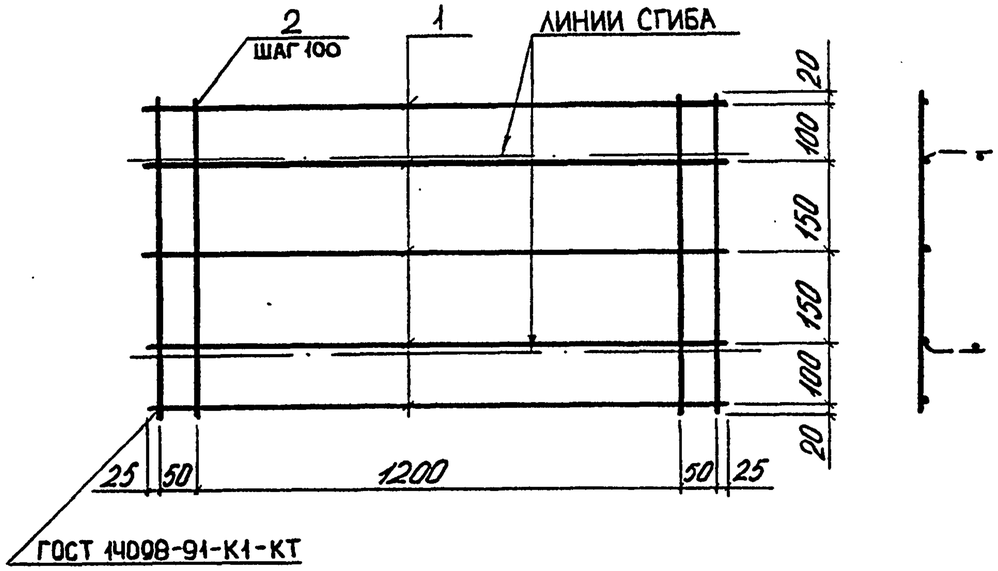

С5... С7

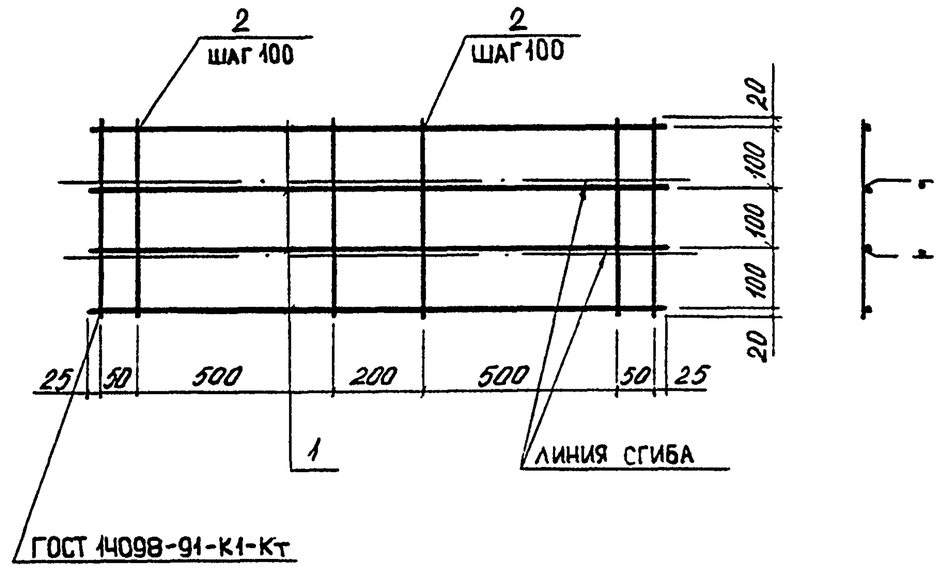

1.442.1-5.94.2-Д3

Зав. отд.	Кодыш		11.94	СЕТКА С1... С7	СТАДИЯ Р	ЛИСТ 1	ЛИСТОВ 2
Н. контр.	Нисканен		11.94		ЦНИИПРОМЗДАНИЙ		
С.Н.С.	Нисканен		11.94				
Инж.	Аникина		11.94				

МАРКА СЕТКИ	ПОЗ.	НАИМЕНОВАНИЕ	КОЛ.	МАССА 1 ДЕТ., КГ	МАССА ИЗДЕЛИЯ, КГ
С1	1	Ф5 Вр-I, ℓ=1350	5	0,2	1,7
	2	Ф4 Вр-I, ℓ=540	15	0,05	
С2	1	Ф6 А-III, ℓ=1350	5	0,3	2,3
	2	Ф4 Вр-I, ℓ=540	15	0,05	
С3	1	Ф8 А-III, ℓ=1350	5	0,5	3,3
	2	Ф4 Вр-I, ℓ=540	15	0,05	
С4	1	Ф10 А-III, ℓ=1350	5	0,8	5,2
	2	Ф5 Вр-I, ℓ=540	15	0,08	
С5	1	Ф6 А-III, ℓ=1350	4	0,3	1,6
	2	Ф4 Вр-I, ℓ=340	14	0,03	
С6	1	Ф10 А-III, ℓ=1350	4	0,8	3,6
	2	Ф4 Вр-I, ℓ=340	14	0,03	
С7	1	Ф12 А-III, ℓ=1350	4	1,2	5,5
	2	Ф5 Вр-I, ℓ=340	14	0,05	

Арматура класса: Вр-I - ГОСТ 6727-80,

А-III - ГОСТ 5781-82*

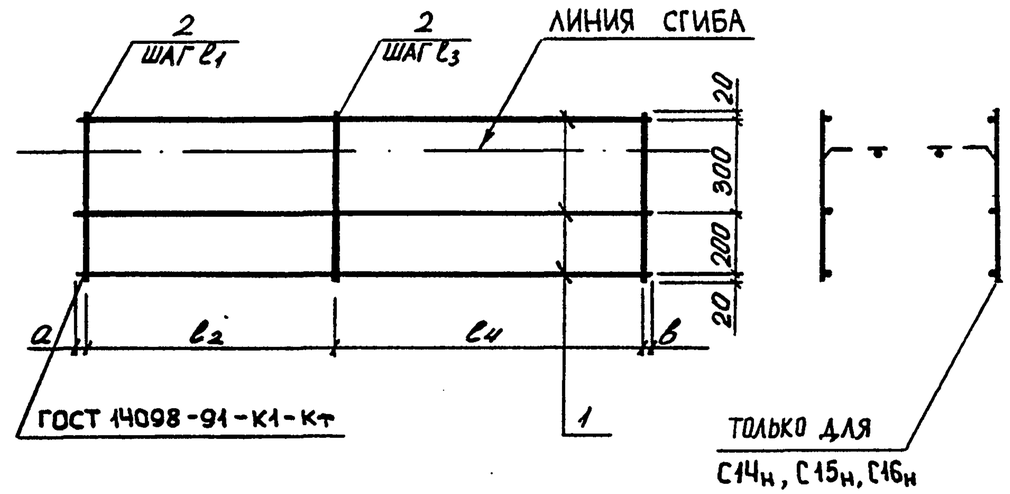

МАРКА СЕТКИ	ПОЗ.	НАИМЕНОВАНИЕ	КОЛ.	МАССА 1 ДЕТ., КГ	МАССА ИЗДЕЛИЯ, КГ
С8	1	Ф4 Вр-I, ℓ=5750	3	0,5	3,0
	2	Ф4 Вр-I, ℓ=540	30	0,05	
С9	1	Ф4 Вр-I, ℓ=5750	3	0,5	3,9
	2	Ф5 Вр-I, ℓ=540	30	0,08	
С10	1	Ф5 Вр-I, ℓ=5750	3	0,8	5,5
	2	Ф5 Вр-I, ℓ=540	39	0,08	
С11	1	Ф4 Вр-I, ℓ=5450	3	0,5	2,9
	2	Ф4 Вр-I, ℓ=540	28	0,05	
С12	1	Ф4 Вр-I, ℓ=5450	3	0,5	3,7
	2	Ф5 Вр-I, ℓ=540	28	0,08	

Арматура класса Вр-I - ГОСТ 6727-80

				1.442.1-5.94.2-Д4		
Зав.отд.	Кодыш		11.94	СЕТКА С8 ... С16	СТАДИЯ Р	ЛИСТ 1 / ЛИСТОВ 2
Н.контр.	Нисканен		11.94		ЦНИИПРОМЗДАНИЙ	
С.н.с.	Нисканен		11.94			
Инж.	Аникина		11.94			

МАРКА СЕТКИ	ПОЗ.	НАИМЕНОВАНИЕ	КОЛ.	МАССА 1 ДЕТ., КГ	МАССА ИЗДЕЛИЯ, КГ
С13	1	Ф5 Вр-I, l=5450	3	0,8	5,4
	2	Ф5 Вр-I, l=540	37	0,08	
С14т	1	Ф4 Вр-I, l=4950	3	0,4	2,6
	2	Ф4 Вр-I, l=540	28	0,05	
С14н	1	Ф4 Вр-I, l=4950	3	0,4	2,6
	2	Ф4 Вр-I, l=540	28	0,05	
С15т	1	Ф4 Вр-I, l=4950	3	0,4	3,44
	2	Ф5 Вр-I, l=540	28	0,08	
С15н	1	Ф4 Вр-I, l=4950	3	0,4	3,4
	2	Ф5 Вр-I, l=540	28	0,08	
С16т	1	Ф5 Вр-I, l=4950	3	0,7	5,2
	2	Ф5 Вр-I, l=540	39	0,08	
С16н	1	Ф5 Вр-I, l=4950	3	0,7	5,2
	2	Ф5 Вр-I, l=540	39	0,08	

МАРКА СЕТКИ	РАЗМЕРЫ, ММ					
	l_1	l_2	l_3	l_4	a	b
С8 С9	—	100	200	5600	25	25
С10	—	—	150	5700		
С11 С12			200	5400		
С13			150			
С14т С14н С15т С15н	100	500	200	4400		
С16т С16н	75	825	150	4050	35	40

С17... С18; С20; С21; С23; С24

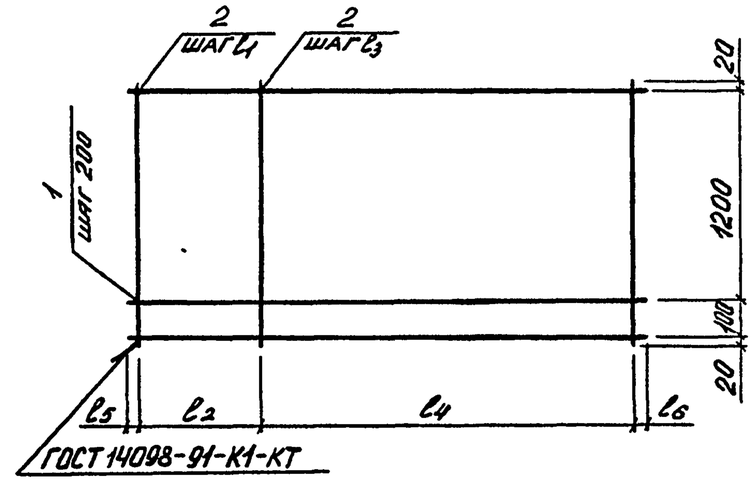

С19; С22; С25

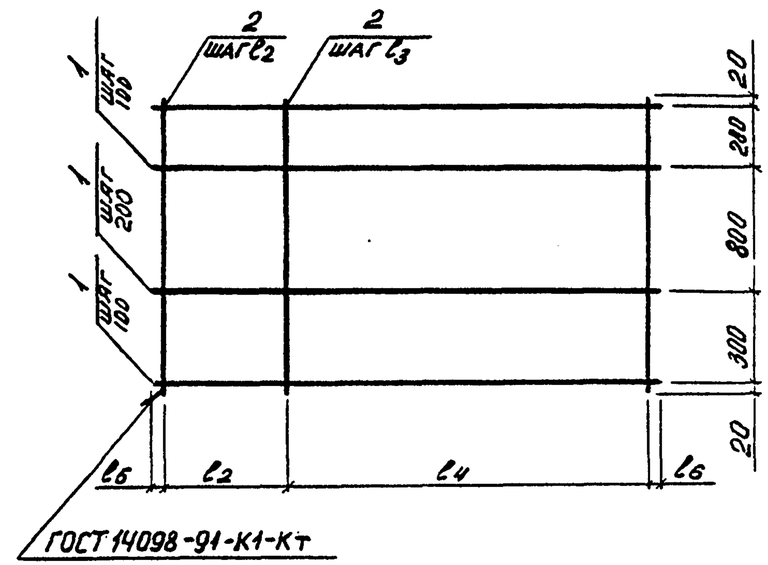

				1.442.1-5.94.2-Д5		
Гл. отд.	Кодыш		11.94	СЕТКА С17... С25	СТАДИЯ	ЛИСТ	ЛИСТОВ
Н. контр.	Нисканен		11.94		Р	1	2
С.Н.С.	Нисканен		11.94		ЦНИИПРОМЗДАНИЙ		
Инж.	Аникина		11.94				

МАРКА СЕТКИ	ПОЗ.	НАИМЕНОВАНИЕ	КОЛ.	МАССА 1 ДЕТ., КГ	МАССА ИЗДЕЛИЯ, КГ
С17	1	Ф4 Вр-I, ℓ=5850	8	0,52	7,7
	2	Ф4 Вр-I, ℓ=1340	30	0,12	
С18	1	Ф5 Вр-I, ℓ=5850	8	0,84	12,4
	2	Ф5 Вр-I, ℓ=1340	30	0,19	
С19	1	Ф5 Вр-I, ℓ=5850	10	0,84	16,0
	2	Ф5 Вр-I, ℓ=1340	40	0,19	
С20	1	Ф4 Вр-I, ℓ=5450	8	0,49	7,2
	2	Ф4 Вр-I, ℓ=1340	28	0,12	
С21	1	Ф5 Вр-I, ℓ=5450	8	0,78	11,7
	2	Ф5 Вр-I, ℓ=1340	28	0,19	
С22	1	Ф5 Вр-I, ℓ=5458	10	0,78	14,9
	2	Ф5 Вр-I, ℓ=1340	37	0,19	
С23	1	Ф4 Вр-I, ℓ=4950	8	0,45	7,1
	2	Ф4 Вр-I, ℓ=1340	29	0,12	
С24	1	Ф5 Вр-I, ℓ=4950	8	0,71	11,2
	2	Ф5 Вр-I, ℓ=1340	29	0,19	
С25	1	Ф5 Вр-I, ℓ=4950	10	0,71	14,5
	2	Ф5 Вр-I, ℓ=1340	39	0,19	

МАРКА СЕТКИ	Размеры, мм					
	ℓ_1	ℓ_2	ℓ_3	ℓ_4	ℓ_5	ℓ_6
С17 С18	200	5800	—	—	25	25
С19	—	100	150	5700	25	25
С20 С21	200	5400	—	—	25	25
С22	150					
С23 С24	100	700	200	4200	25	25
С25	75	825	150	4050	25	50

Арматура класса Вр-I - ГОСТ 6727-80

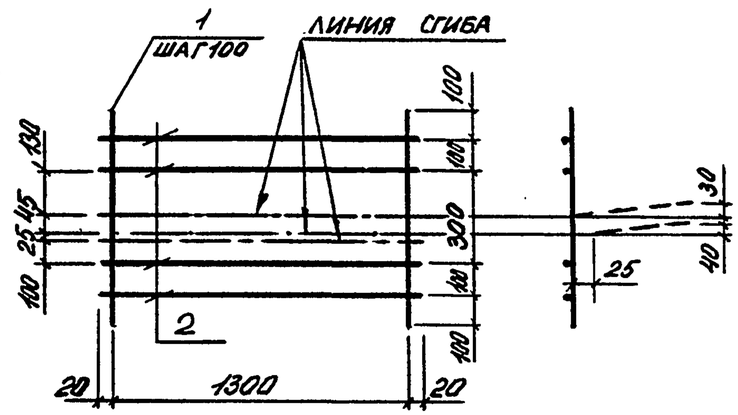

ПОЗ.	НАИМЕНОВАНИЕ	КОЛ.	МАССА 1 ДЕТ., КГ	МАССА ИЗДЕЛИЯ, КГ
1	Ф5 Вр-I, ℓ=700	14	2,7	39,4
2	Ф5 Вр-I, ℓ=1340	4	0,4	

Арматура класса Вр-I - ГОСТ 6727-80

				1.442.1-5.94.2-Д6		
Зав. отд.	Кодыш		11.94	Сетка С26	Стадия Р	Лист	Листов 1
Н. контр.	Нисканен		11.94		ЦНИИПРОМЗДАНИЙ	
С.н.с.	Нисканен		11.94			
Инж.	Аникина		11.94			

С27

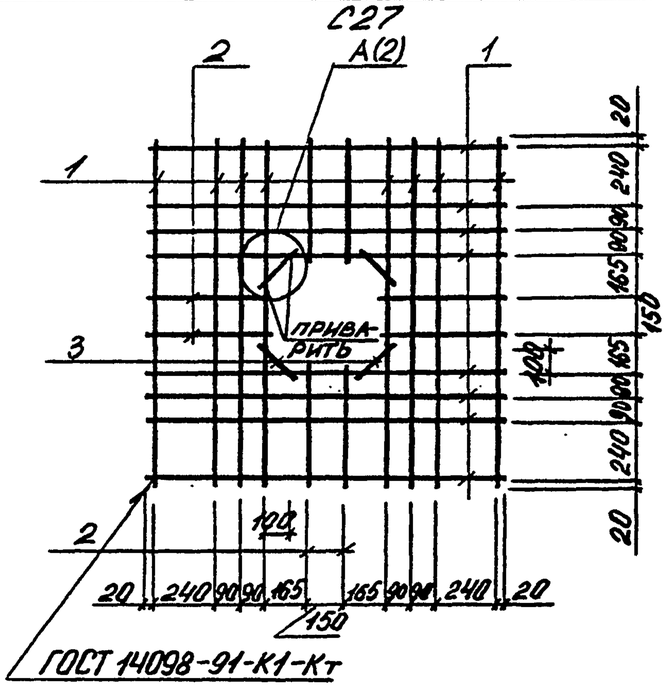

С28

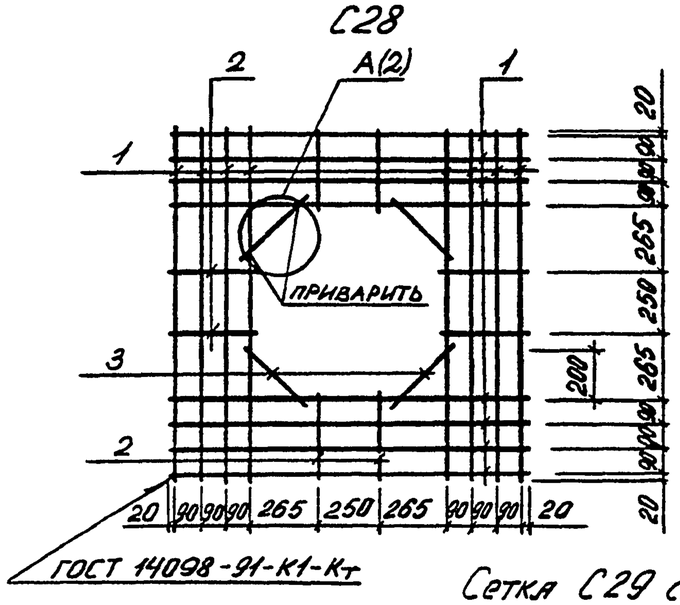

Сетка С29 см. лист 2

С29

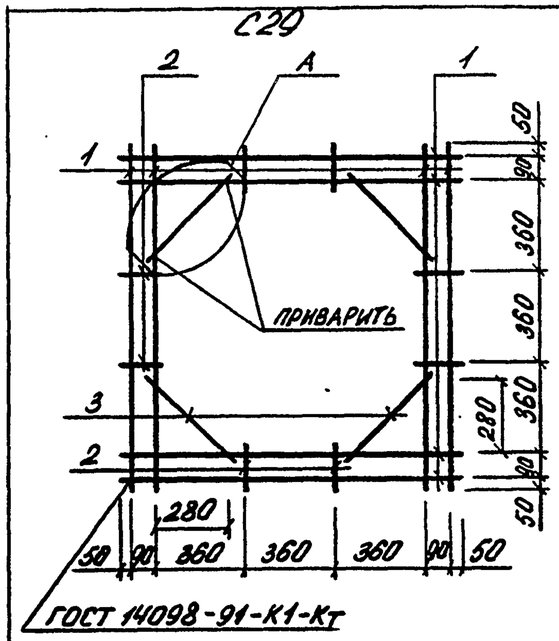

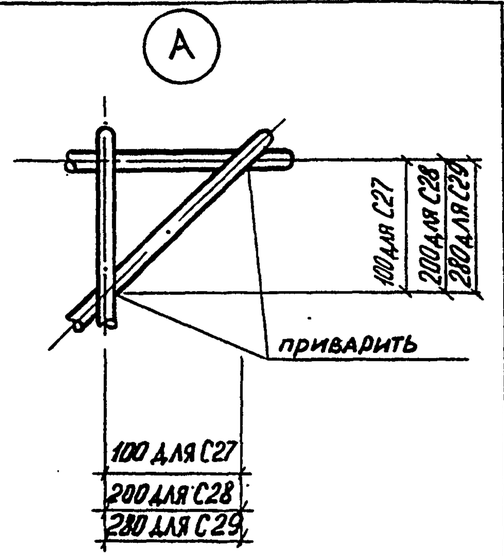

Марка сетки	Поз.	Наименование	Кол.	Масса 1 дет., кг	Масса изделия, кг
С27	1	Ф10А-III, ℓ=1360	16	0,84	16,24
	2	Ф10А-III, ℓ=460	8	0,3	
	3	Ф10А-III, ℓ=180	4	0,1	
С28	1	Ф10А-III, ℓ=1360	16	0,84	15,84
	2	Ф10А-III, ℓ=310	8	0,2	
	3	Ф10А-III, ℓ=330	4	0,2	
С29	1	Ф12А-III, ℓ=1360	8	1,21	12,08
	2	Ф12А-III, ℓ=130	8	0,1	
	3	Ф12А-III, ℓ=440	4	0,4	

Арматура класса А-III - ГОСТ 5781-82*

				1.442.1-5.94.2-Д7		
Зав. отд.	Кодыш		11.94	Сетка С27...С29	Стадия: Р	Лист: 1 / Листов: 2
Н. контр.	Нисканен		11.94		ЦНИИПРОМЗДАНИЙ	
Г.Н.С.	Нисканен		11.94			
Инж.	Аникина		11.94			

1.442.1-5.94.2-Д7 Лист 2

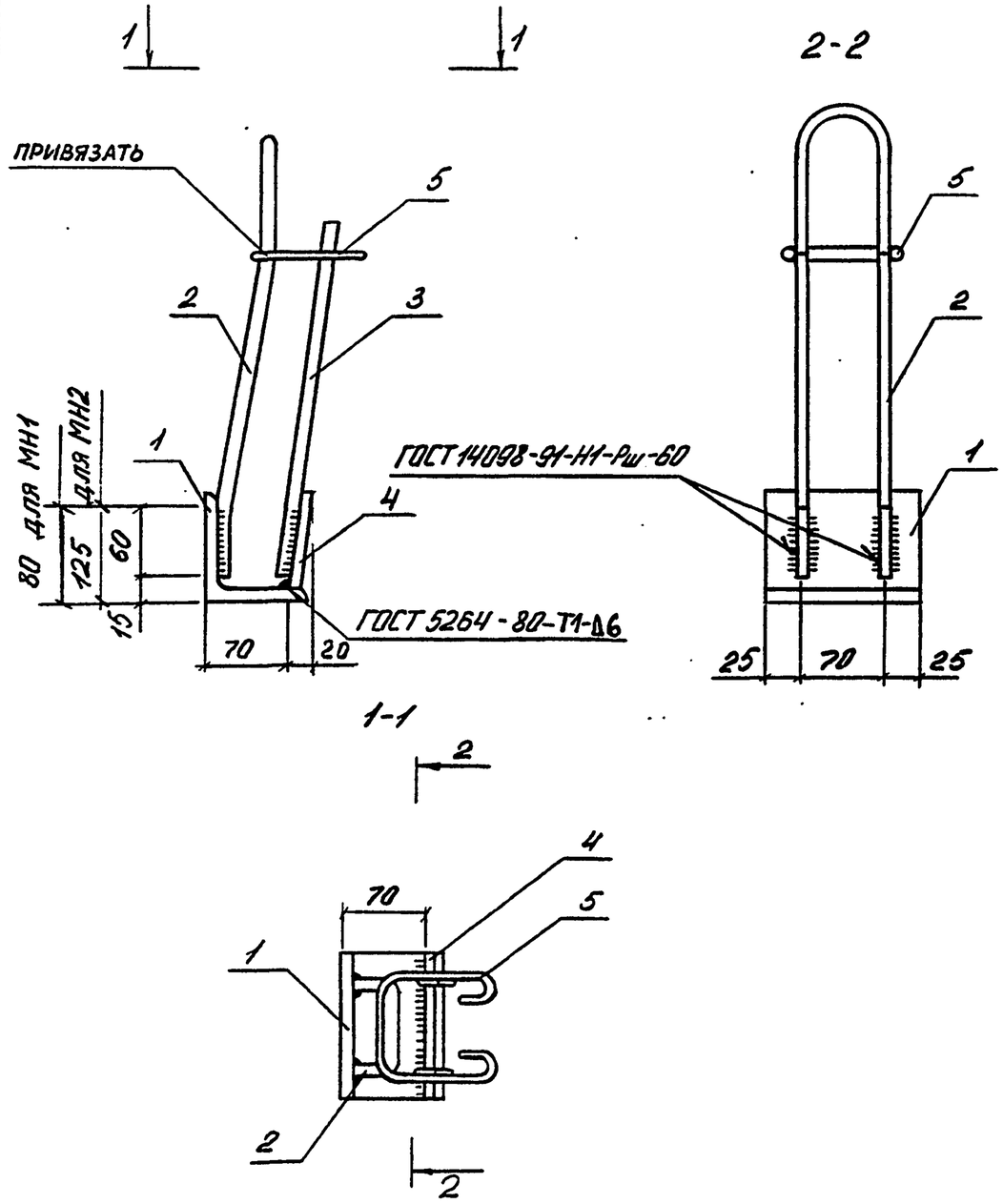

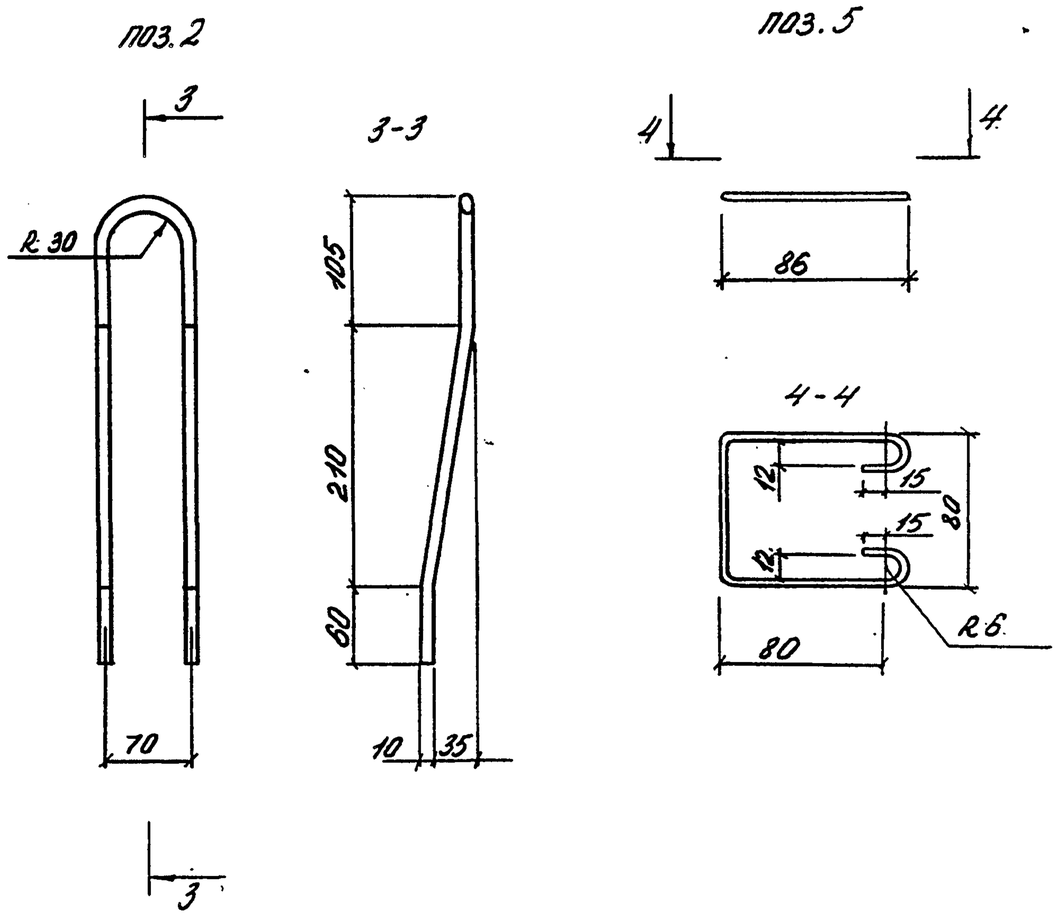

Марка	Поз.	Наименование	Кол.	Масса 1 дет., кг	Масса изделия кг
МН1	1	∠ 80×80×6 ℓ=120	1	0.9	2.25
	2	⌀ 10Ас-II ℓ=800	1	0,5	
	3	⌀ 8А-III ℓ=310	2	0.2	
	4	— 6×120 ℓ=72	1	0.4	
	5	⌀ 5Вр-I ℓ=330	1	0.05	

Зав. отд.	Кодыш		11.94	1.442.1-5.94.2-Д8		
Н. контр.	Нискянен		11.94	Изделие закладное МН1, МН2	Стадия	Лист	Листов
С.Н.С.	Нискянен		11.94		Р	1	3
Инж.	Аникина		11.94		ЦНИИПромзданий		

1.442.1-5.94.2-Д8 Лист 2

Ц00386-09 10

МАРКА	ПОЗ.	НАИМЕНОВАНИЕ	КОЛ.	МАССА 1 ДЕТ., КГ	МАССА ИЗДЕЛИЯ, КГ
МН2	1	∟125×80×8 ℓ=120	1	1,5	3,85
	2	Ф10Ас-II ℓ=800	1	0,5	
	3	Ф10А-III ℓ=310	2	0,4	
	4	— 8×120 ℓ=130	1	1,0	
	5	Ф5Вр-I ℓ=330	1	0,05	

1. Арматура классов А-III и Ас-II по ГОСТ 5781-82*, сталь марки 35ГС и 10ГТ
2. Арматура класса Вр-I по ГОСТ 6727-80
3. Уголок стальной по ГОСТ 535-88 сталь марки Ст3пс5 или по ГОСТ 8509-86 и ГОСТ 8510-86, сталь марки С245 по ГОСТ 27772-88
4. Сталь листовая по ГОСТ 535-88 марки Ст3пс5 или по ГОСТ 19903-74 марки С245 по ГОСТ 27772-88.

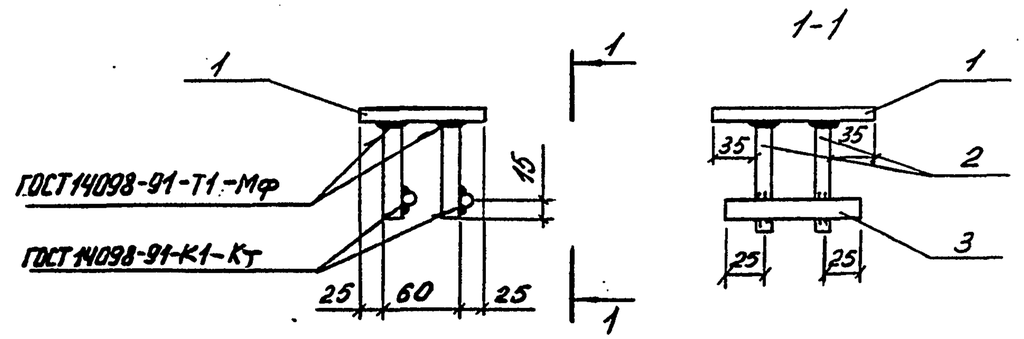

ПОЗ.	НАИМЕНОВАНИЕ	КОЛ.	МАССА 1 ДЕТ., КГ	МАССА ИЗДЕЛИЯ КГ
1	— 8×110, ℓ=130	1	0,9	1,9
2	Ф10А-III, ℓ=90	4	0,2	
3	Ф10А-III, ℓ=110	2	0,1	

1. Арматура класса А-III по ГОСТ 5781-82*
2. Сталь листовая по ГОСТ 535-88 марки Ст3пс5 или по ГОСТ 19903-74 марки С245 по ГОСТ 27772-88

				1.442.1-5.94.2-Д9			
Зав.отд	Кадыш		11.94	Изделие закладное МН6	Стадия	Лист	Листов
					Р		1
Н. контр	Нисканен		11.94		ЦНИИПРОМЗДАНИЙ		
С.н.с	Нисканен		11.94				
Инж.	Никкина		11.94				

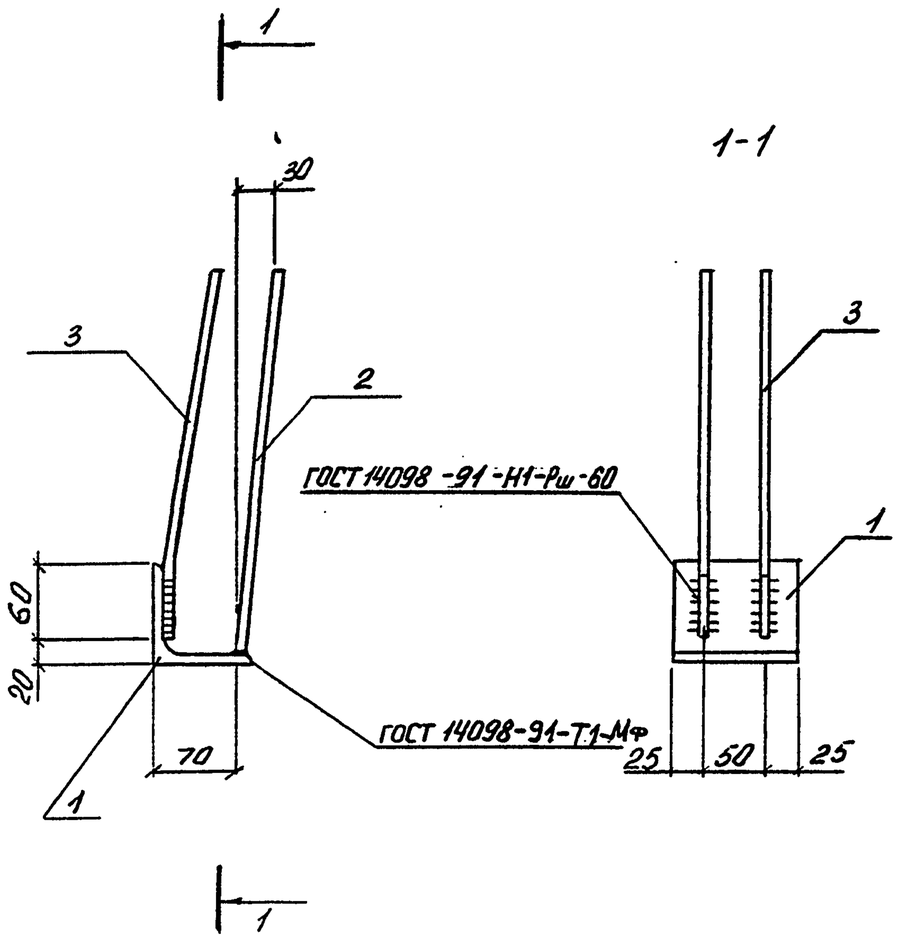

Поз. 3

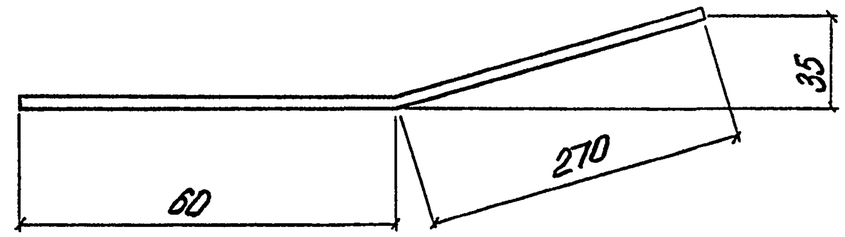

ПОЗ.	НАИМЕНОВАНИЕ	КОЛ.	МАССА 1 ДЕТ., КГ	МАССА ИЗДЕЛИЯ КГ
1	L 80×80×6, ℓ=100	1	0,7	1,5
2	Ф8А-III, ℓ=330	2	0,3	
3	Ф8А-III, ℓ=330	2	0,1	

1. Арматура класса А-III по ГОСТ 5781-82*
2. Уголок стальной по ГОСТ 535-88 сталь марки Ст3пс5 или по ГОСТ 8509-86, сталь марки С245 по ГОСТ 27772-88

				1.442.1-5.94.2-Д 10		
Зав.отд	Кодыш		11.94	Изделие закладное МН3	Стадия Р	Лист 1	Листов 2
Н.контр	Нисканен		11.94		ЦНИИПРОМЗДАНИЙ	
С.н.с.	Нисканен		11.94			
Инж.	Аникина		11.94			

1.442.1-5.94.2-Д 10 Лист 2

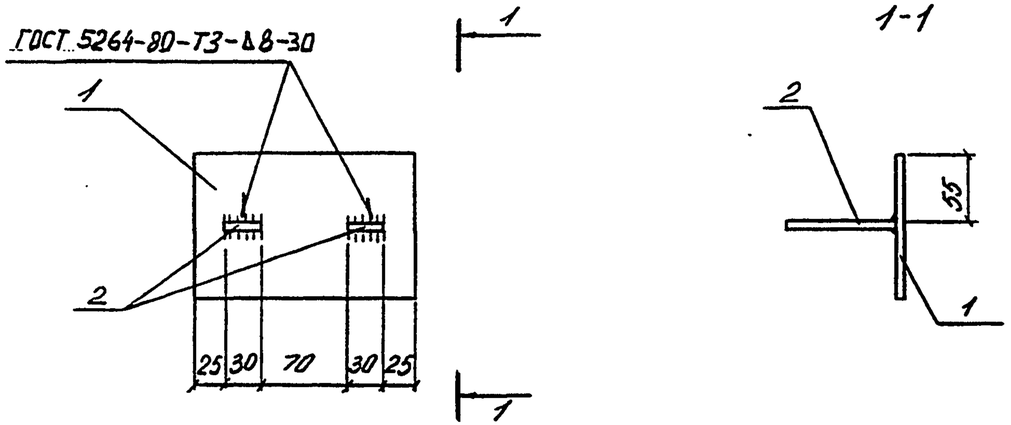

ПОЗ.	НАИМЕНОВАНИЕ	КОЛ.	МАССА 1ДЕТ., КГ	МАССА ИЗДЕЛИЯ КГ
1	— 8×120 ℓ=180	1	1,4	2,0
2	— 8×30 ℓ=90	2	0,3	

Сталь листовая по ГОСТ 535-88 марки Ст3пс5 или по ГОСТ 19903-74 марки С245 по ГОСТ 27772-88

				1.442.1-5.94.2-Д11			
Зав. отд.	Кодыш		11.94	Изделие закладное МН5	Стадия	Лист	Листов
Н. контр.	Нисканен		11.94		Р		1
С.Н.С.	Нисканен		11.94		ЦНИИПРОМЗДАНИЙ		
Инж.	Аникина		11.94				

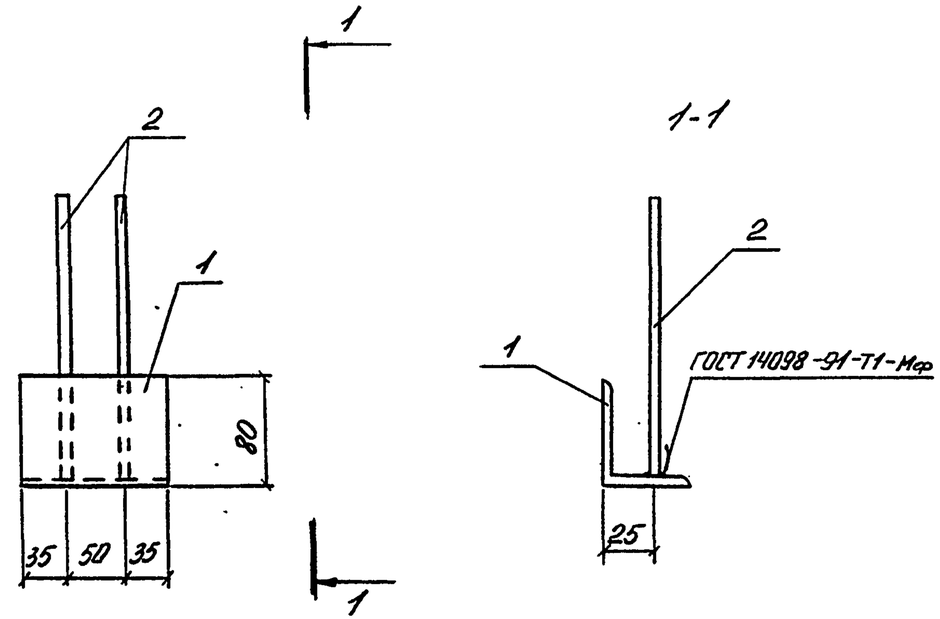

ПОЗ.	НАИМЕНОВАНИЕ	КОЛ.	МАССА 1ДЕТ., КГ	МАССА ИЗДЕЛИЯ, КГ
1	∟ 80×50×6, ℓ=120	1	0,7	1,1
2	Ф 8А-III, ℓ=225	2	0,2	

1. Арматура класса А-III по ГОСТ 5781-82*
2. Уголок стальной по ГОСТ 8510-86, сталь марки Ст3пс5 по ГОСТ 535-88 или сталь марки С245 по ГОСТ 27772-88

				1.442.1-5.94.2-Д12			
Зав. отд.	Кодыш		11.94	Изделие закладное МН4	Стадия	Лист	Листов
Н. контр.	Нисканен		11.94		Р		1
С.Н.С.	Нисканен		11.94		ЦНИИПРОМЗДАНИЙ		
Инж.	Аникина		11.94				

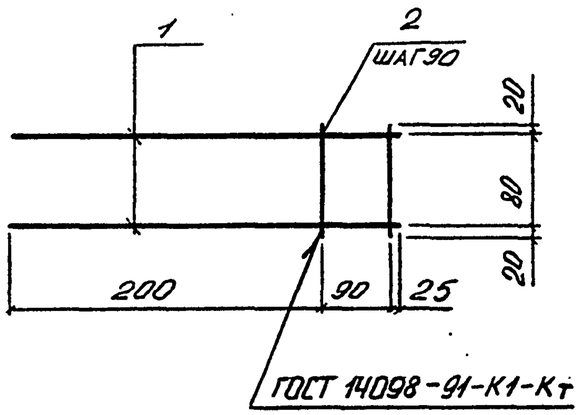

ПОЗ.	НАИМЕНОВАНИЕ	КОЛ.	МАССА 1 ДЕТ., КГ	МАССА ИЗДЕЛИЯ КГ
1	Ф 8А-III, ℓ=315	2	0,2	0,6
2	Ф 8А-III, ℓ=120	2	0,1	

АРМАТУРА КЛАССА А-III ПО ГОСТ 5781-82*

				1.442.1-5.94.2-Д13		
ЗАВ. ОТД.	Кодыш		11.94	СЕТКА С30	СТАДИЯ Р	ЛИСТ	ЛИСТОВ 1
Н. КОНТР	Нисканен		11.94		ЦНИИПРОМЗДАНИЙ	
С. Н. С.	Нисканен		11.94			
ИНЖ.	Аникина		11.94			

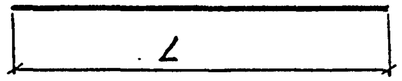

МАРКА	d, ММ	ДЛИНА, ММ	МАССА, КГ	КЛАСС СТАЛИ ГОСТ
СтН1	14		7,2	КЛАСС А-IV ГОСТ 5781-82*
СтН2	20		14,7	
СтН3	22		17,8	
СтН4	25		23,0	
СтН5	12		5,3	КЛАСС Ат-V СК ГОСТ 10884-81
СтН6	18		11,9	
СтН7	20		14,7	
СтН8	22	5980	17,8	
СтН9	12		15,3	КЛАСС А-V ГОСТ 10884-81
СтН10	18		11,9	
СтН11	20		14,7	
СтН12	22		17,8	
СтН13	10		3,7	КЛАСС Ат-VI ГОСТ 10884-81
СтН14	16		9,4	
СтН15	18		11,9	
СтН16	20		14,7	

ДЛИНА НАПРЯГАЕМЫХ СТЕРЖНЕЙ УКАЗАНА ТЕОРЕТИЧЕСКАЯ, ДЕЙСТВИТЕЛЬНУЮ ДЛИНУ ПРИНИМАТЬ В ЗАВИСИМОСТИ ОТ СПОСОБА НАПРЯЖЕНИЯ, КОНСТРУКЦИИ ЗАХВАТНЫХ ПРИСПОСОБЛЕНИЙ И ВРЕМЕННЫХ ТЕХНОЛОГИЧЕСКИХ АНКЕРОВ.

				1.442.1-5.94.2-Д14		
ЗАВ. ОТД.	Кодыш		11.94	СТЕРЖЕНЬ НАПРЯГАЕМЫЙ СтН1 ... СтН16	СТАДИЯ Р	ЛИСТ	ЛИСТОВ 1
Н. КОНТР.	Нисканен		11.94		ЦНИИПРОМЗДАНИЙ	
С.Н.С.	Нисканен		11.94			
ИНЖ.	Аникина		11.94			